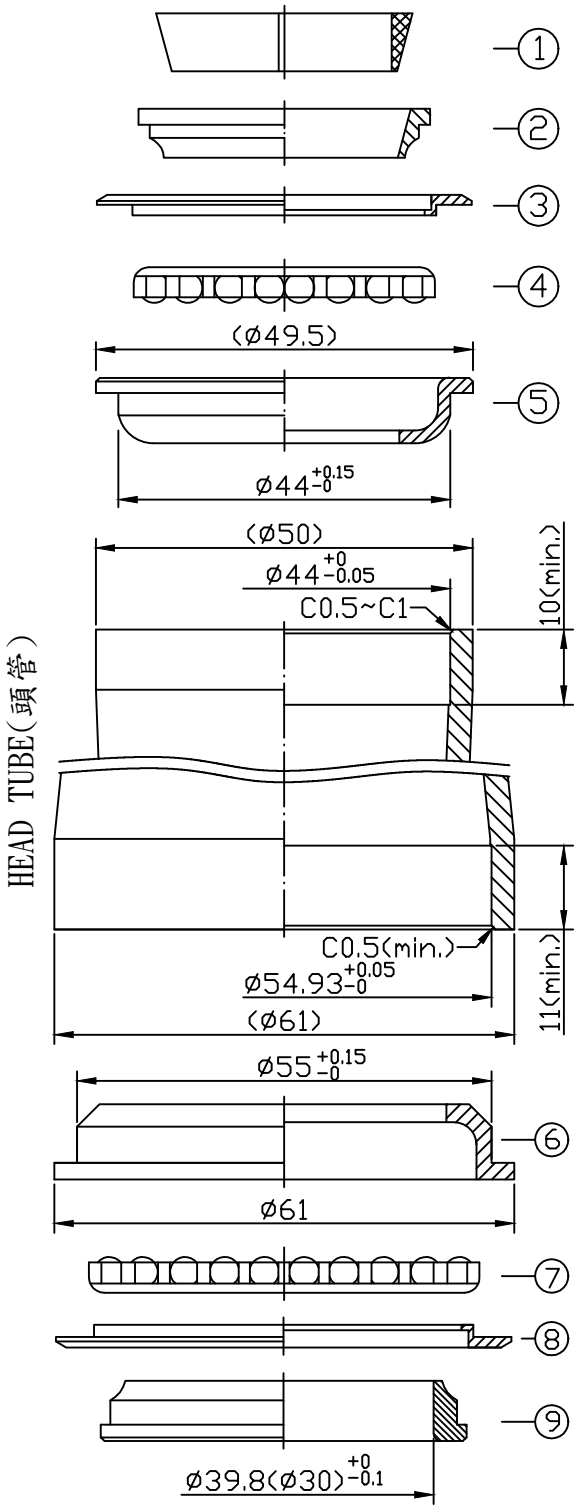

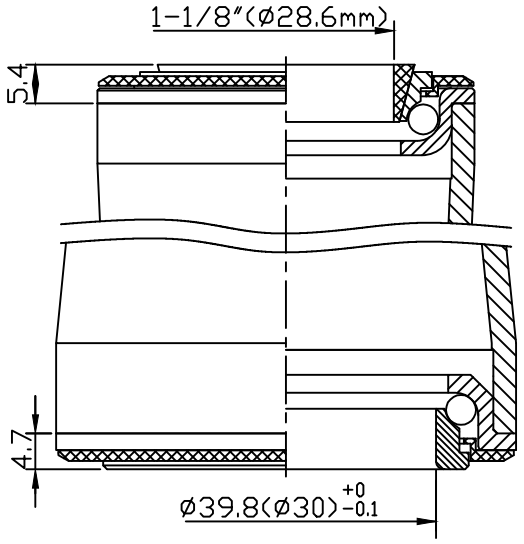

堆積高度(STACK HEIGHT)=10.1±1mm

NO.	零件名稱 PART NAME	材質 MATERIAL	圖號 ITEM NO.	台量 Q'TY	尺寸 DIM. DESCRIPTION
1	塑膠斜管 COMPRESSION RING	塑膠 NYLON	115-2	1	1-1/8"
2	上塞 TOP CONE	碳鋼 STEEL	115-3	1	1-1/8"
3	防塵蓋 DUST-RESISTED COVER	塑膠 NYLON	115-2A	1	
4	珠巢 BALL RETAINER	碳鋼 STEEL		1	5/32"x22
5	上碗 UPPER CUP	碳鋼 STEEL	115-4/5	1	ø44 +0.15 -0
6	下碗 LOWER CUP	碳鋼 STEEL	159-5	1	ø55 +0.15 -0
7	珠巢 BALL RETAINER	碳鋼 STEEL		1	5/32"x27
8	下防塵蓋 LOWER DUST-RESISTED COVER	塑膠 NYLON	159-8	1	
9	下塞 CROWN RACE	碳鋼 STEEL	159-6	1	ø39.8(ø30) +0 -0.1

- 半隱藏式車頭碗組
- 1.5"轉1-1/8" 前叉立管
- 車頭管外徑上小下大
  (建議車頭管外徑上半部ø50mm,
  下半部ø61/ø62mm(H159E))
- 整組鐵製品
- 鐵下塞(內徑39.8mm或30mm)
- 上下均為珠巢

- For 1-1/8" upper ,1.5" bottom steerer
- For different outerdiameter head tube
- All set steel
- Steel crown race(inner diameter 39.8mm or 30mm)
- Upper ball retainer: 5/32"x22
  Lower ball retainer: 5/32"x27

				單位 UNIT	mm	比例 SCALE 1:1	日期 DRAWING DATE 2016.06.21	角法 VIEW
				型號 ITEM NO.	NECO H159(H159E)		版次(REV):A
				品名 ITEM NAME	H159(H159E) 組立圖(Assembly drawing)		
1				規格 DIMENSION	1-1/8"x44/50x55(56)/61x39.8(30)		
編號 NO.	更改內容(MODIFIED RECORD)	更改者 MODIFIER	修改日期 MODIFIED DATE	圖號 FIG. NO.	H159(159E)-組立圖-A		
製圖 DRAWER	何明諭	核准 PROOFREAD	核准 APPROBATION	NECO® 誌慶工業股份有限公司			